Glasroboter „Glasboy 510“ mit 1000 kg Sauger

Lastdiagramm

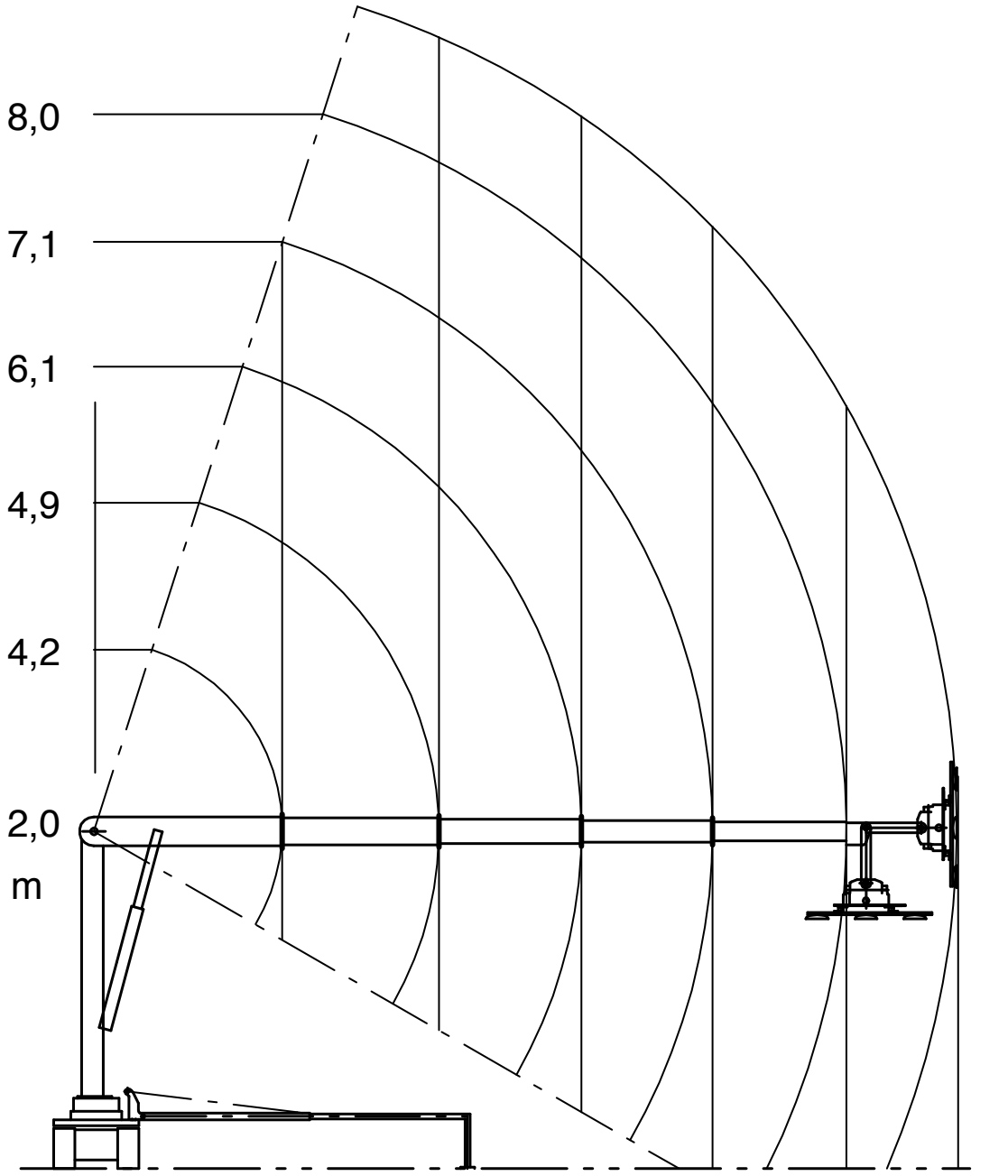

m	1,75	3,10	4,45	5,75	6,75	7,55
kg	1000	1000	920	650	500	410

Tragkraft kg bei Ausladung m

Fenstertechnik brand GmbH Nikolaus-Otto-Straße 1-3 // 33178 Borchen
Telefon 05251 205120 // Fax 05251 205119 // paderborn@fenstertechnik-brand.de // www.fenstertechnik-brand.de